COLAVENE

SOTTOLAVELLO

con lavello inox vasca SX 100x50x91,5

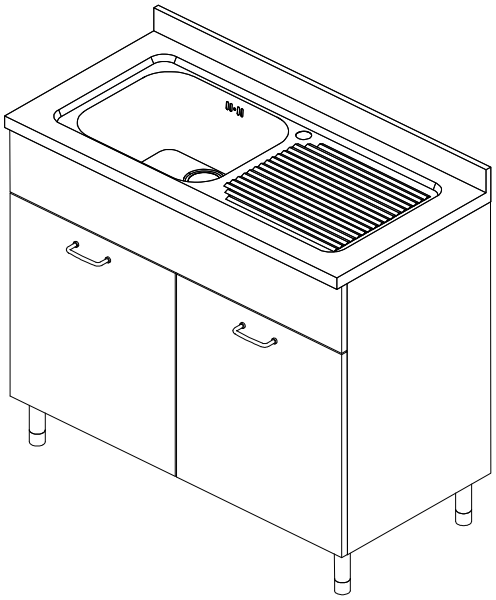

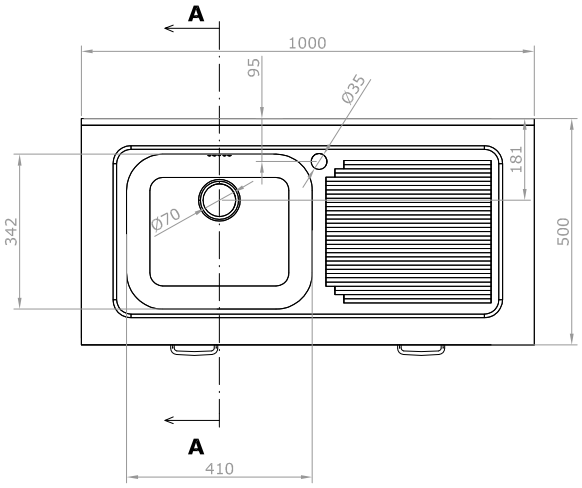

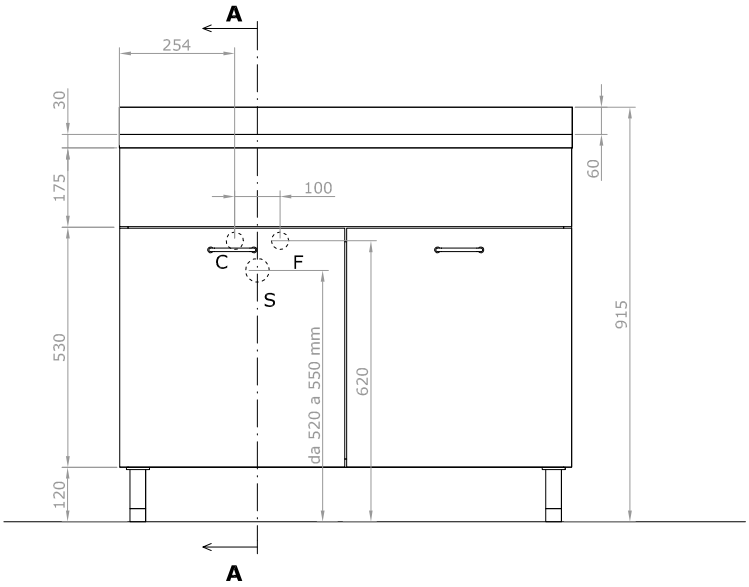

VISTA FRONTALE

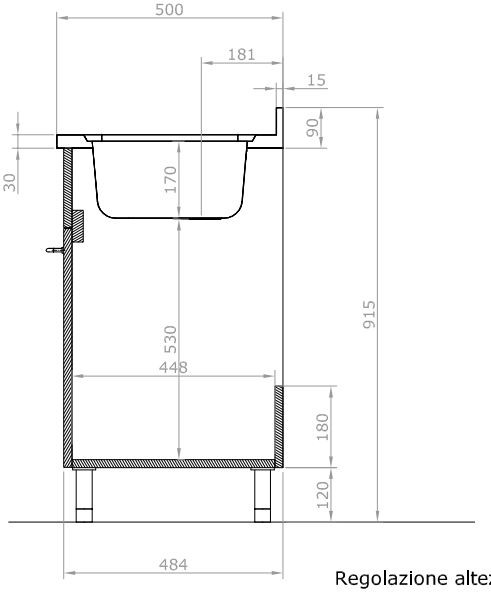

Regolazione altezza
Piedini
120-140 mm

SEZ. A-A